Модификация 02.06

Предназначены для измерения температуры газовых потоков больших скоростей (до 180 м/с) в газотурбинных установках и двигателях внутреннего сгорания.

Кабельный чувствительный элемент диаметром 3 мм выведен за пределы защитной арматуры на длину $\ell_к$.

При необходимости, возможно изготовление термопреобразователей по чертежам Заказчика

Датчики могут иметь вид взрывозащиты 0ExiaIICT6 X по ГОСТ 30852.10-2002. Подробнее см. «Варианты Исполнений» далее.

При необходимости использования **измерительных преобразователей** с унифицированным выходным сигналом постоянного тока **4-20 мА** и (или) цифровым сигналом по протоколам **HART, PROFIBUS-PA, FOUNDATION Fieldbus**, могут комплектоваться выносными преобразователями **ИПП** (см. стр 12-4).

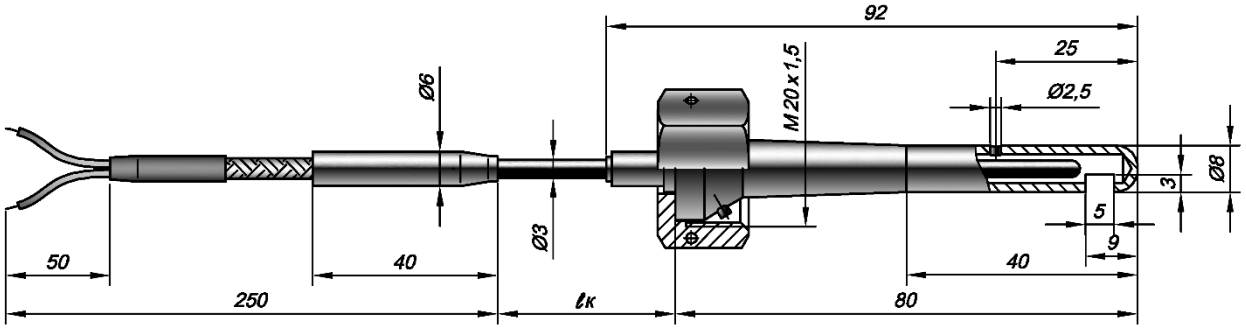

УЗЕЛ КОММУТАЦИИ			
двойная изоляция из силиконовой резины	двойная изоляция из фторопласта	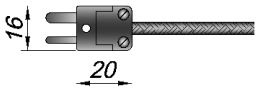 мини-вилка	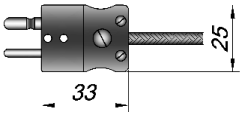 стандарт-вилка
050	**060**	**2xx**	**4xx**

ТЕХНИЧЕСКИЕ ХАРАКТЕРИСТИКИ

Рабочий спай	**один**	***И*золирован(ы) или**
	два	***Н*еизолирован(ы)**
Вибростойкость ГОСТ Р 52931	группа ***V3***	
Номинальное (условное) давление	***6,3МПа***	
Сейсмостойкость MSK-64	***9 баллов*** при уровне установки над нулевой отметкой до 70 м	
Климатическое исполнение ГОСТ 15150	***УХЛ2.*** Температура окружающей среды:	-60..+120ºС для изделий общего назначения
		-60..+85 ºС для исполнения Ex с аналоговым сигналом
Поверка	- **МИ 3090-2007**	
Показатель тепловой инерции $\tau_{0,63}$:	1,5 секунды для **Н**еизолированного спая и 2 секунды для **И**золированного	

Температурный диапазон

Тип КТ	Материал чехла	Группа условий эксплуатации	Температура применения, ºС	Интервал между поверками	Средний срок службы
КТХА	С13, Т45	II	-200…+900	2 года	4 года
	Т45	III	-200…+1000	1 год	2 года
		IV	- 200…+ 1150	Не нормирован	Не нормирован
КТНН	Т45	II	-200…+1000	2 года	4 года
		III	-200…+1100	1 год	2 года
		IV	- 200…+ 1250	Не нормирован	Не нормирован

Показатели надежности

Группа условий эксплуатации	Вероятность безотказной работы	Назначенный срок службы	Средний срок службы	Гарантийный срок эксплуатации
II	0,95 за 16 000 часов	2 года	4 года	2 года
III	0,95 за 8 000 часов	1 год	2 года	1 год
IV	Не нормирована	Не нормирован	Не нормирован	Не нормирован

Created by DocuFreezer | www.DocuFreezer.com

ВАРИАНТЫ ИСПОЛНЕНИЙ

КТХА		02.06	—	0	50	—	к1	—	И		—	Т45	—	8	—	L	/	ℓк	/	ℓ	-	
1	2	3		4	5		6		7	8		9		10		11		12		13		14

Поле	Наименование поля	Код	Описание		
1	Тип датчика	***КТХА, КТНН***	кабельная термопара с **НСХ** по ГОСТ Р 8.585-2001		
2	Вид взрывозащиты	***Не заполнено***	электрооборудование общего назначения		
		Exi	**0ExiaIICT6 X**, искробезопасная цепь по ГОСТ 30852.10-2002		
3	Модификация	***02.06***			
4	Узел коммутации	***0***	Свободные концы 50мм	IP65	**0ExiaIICT6** или общ. назнач.
		2	Вилка мини-разъема	IP40	общего назначения
		4	Вилка стандарт-разъема	IP40	общего назначения
5	Вариант исполнения проводов (см. таблицу «Варианты модификаций» стр. 1-14)	***50***	Многожильный провод, изоляция Силикон / Экран / Силикон – экран провода изолирован от корпуса датчика и не имеет вывода		
		60	Многожильный провод, изоляция Фторопласт / Экран / Фторопласт – экран провода изолирован от корпуса датчика и не имеет вывода		
6	Условное обозначение класса датчика	***к1; к2***	Подробнее см. таблицу 5 стр 2-9		
7	Исполнение рабочего спая	***Н***	неизолированный спай		
		И	изолированный спай		
8	Количество пар термоэлектродов	***Не заполнено***	1 пара термоэлектродов		
9	Материал защитного чехла	***С13***	Сталь 10Х17Н13М2Т		
		Т45	Сплав ХН45Ю		
10	Наружный диаметр	***6, 8***	размер в мм по выбору Заказчика		
11	Монтажная длина L	***60÷100***			
12	Длина кабельной части ℓк	***500÷10 000***	мм		
13	Длина удлиняющего провода ℓ	***Не указана***	250 мм		
		250÷10 000	указать размер в мм 320, 500, 1000, 2000 3150 и более		
14	Дополнительная информация		Заполняется при необходимости		

ПРИМЕРЫ ОБОЗНАЧЕНИЯ ИЗДЕЛИЙ И РАСШИФРОВКА

КТХА 02.06-060 – к1 - И – Т45 - 8 - 80/2000

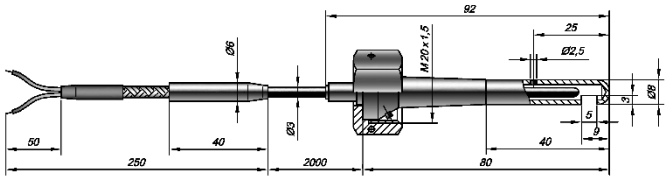

Вид изделия	***КТ***	кабельный ТП
НСХ	***ХА***	хромель-алюмель
Взрывозащита	***-***	Общего назначения
Модификация	***02.06***	
Узел коммутации	***0***	Свободные концы
Вид провода	***60***	Фторопласт / Экран / фторопласт
Класс допуска	***к1***	первый класс
Вид спая	***И***	Изолированный
Материал рабочей части	***Т45***	сплав ХН45Ю
Диаметр оболочки	***8***	мм
Длина монтажная	***80***	мм
Длина кабельной части	***2000***	мм
Длина провода	***250***	мм

КТХА 02.06-050 - к1 - Н - С13 - 6 - 100/5000

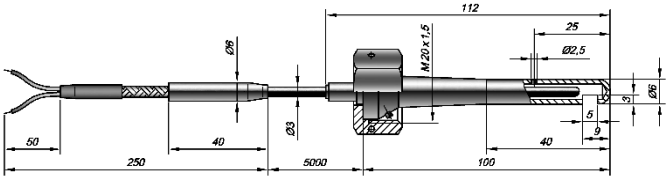

Вид изделия	***КТ***	кабельный ТП
НСХ	***ХА***	хромель-алюмель
Взрывозащита	***-***	Общего назначения
Модификация	***02.06***	
Узел коммутации	***0***	Свободные концы
Вид провода	***60***	Фторопласт / Экран / фторопласт
Класс допуска	***к1***	первый класс
Вид спая	***Н***	Неизолированный
Материал рабочей части	***С13***	Сталь 10Х17Н13М2Т
Диаметр оболочки	***6***	мм
Длина монтажная	***100***	мм
Длина кабельной части	***5000***	мм
Длина провода	***250***	мм

Официальный партнер
ООО "Техноавтоматика"
+7 (831)218-05-61, 218-05-62
info@tehnonn.ru
www.tehnonn.ru